HAVER & BOECKER
RUSSIA

«БАЛТИМИКС 2016»

КАЛИНИНГРАД

Штаб-квартира компании в Ольде, Германия

Оборудование HAVER для клапанных мешков

Треугольник

Выбор фасовочной машины

HAVER ROTO-Packer

Фасовочные машины карусельного типа

От 3 до 12 фасовочных модулей (до 16 модулей для фасовки цемента)

Производительность до 350 мешков в час на 1 фасовочном модуле

Высокая точность веса, полная автоматизация, ультразвуковая запайка клапана мешка

Мешки от 10 до 50 кг

HAVER Integra

Фасовочные машины концепции «Подключай и фасуй»

От 1 до 4 фасовочных модулей

Производительность до 350 мешков в час на 1 фасовочном модуле

Высокая точность веса, полная автоматизация, ультразвуковая запайка клапана мешка

Мешки от 10 до 50 кг, для машины Miniseal – от 5 до 10 кг

Знакомая картина?

HAVER Ультразвуковая запайка клапана

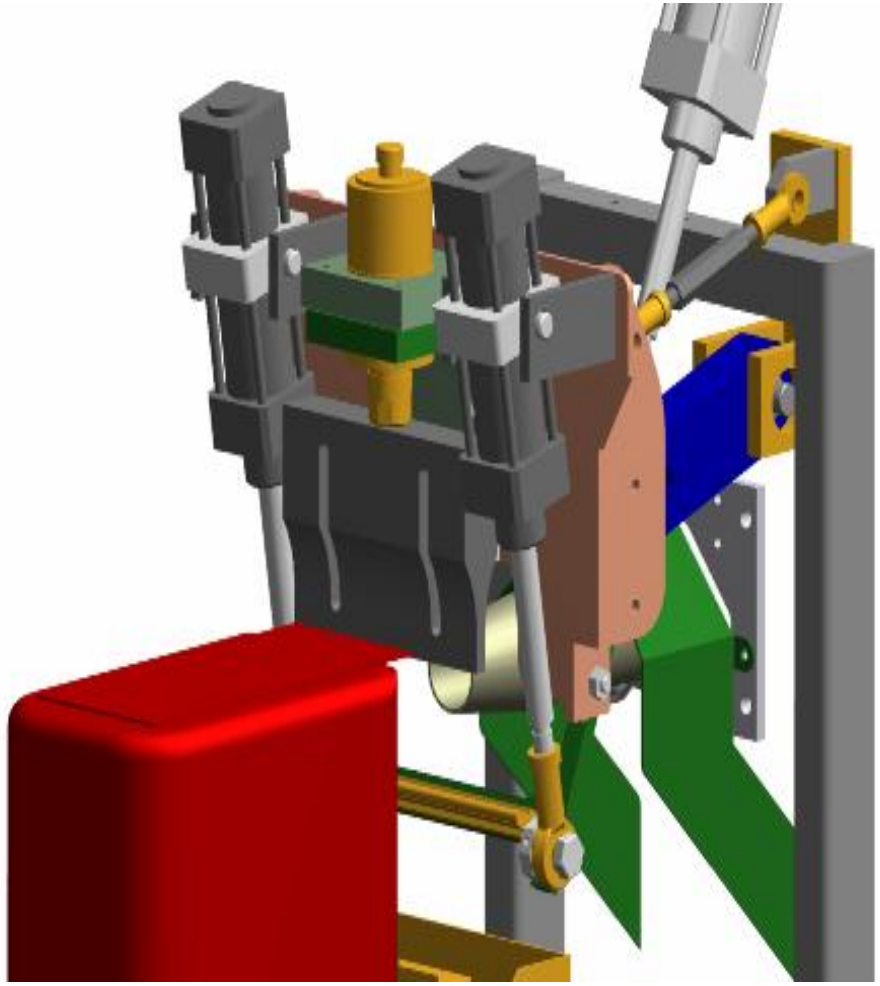

Чисто и красиво!

HAVER ADAMS®

HAVER ADAMS® ФАСОВКА В ПЛАСТИКОВЫЕ МЕШКИ

HAVER ADAMS® ФАСОВКА В ПЛАСТИКОВЫЕ МЕШКИ

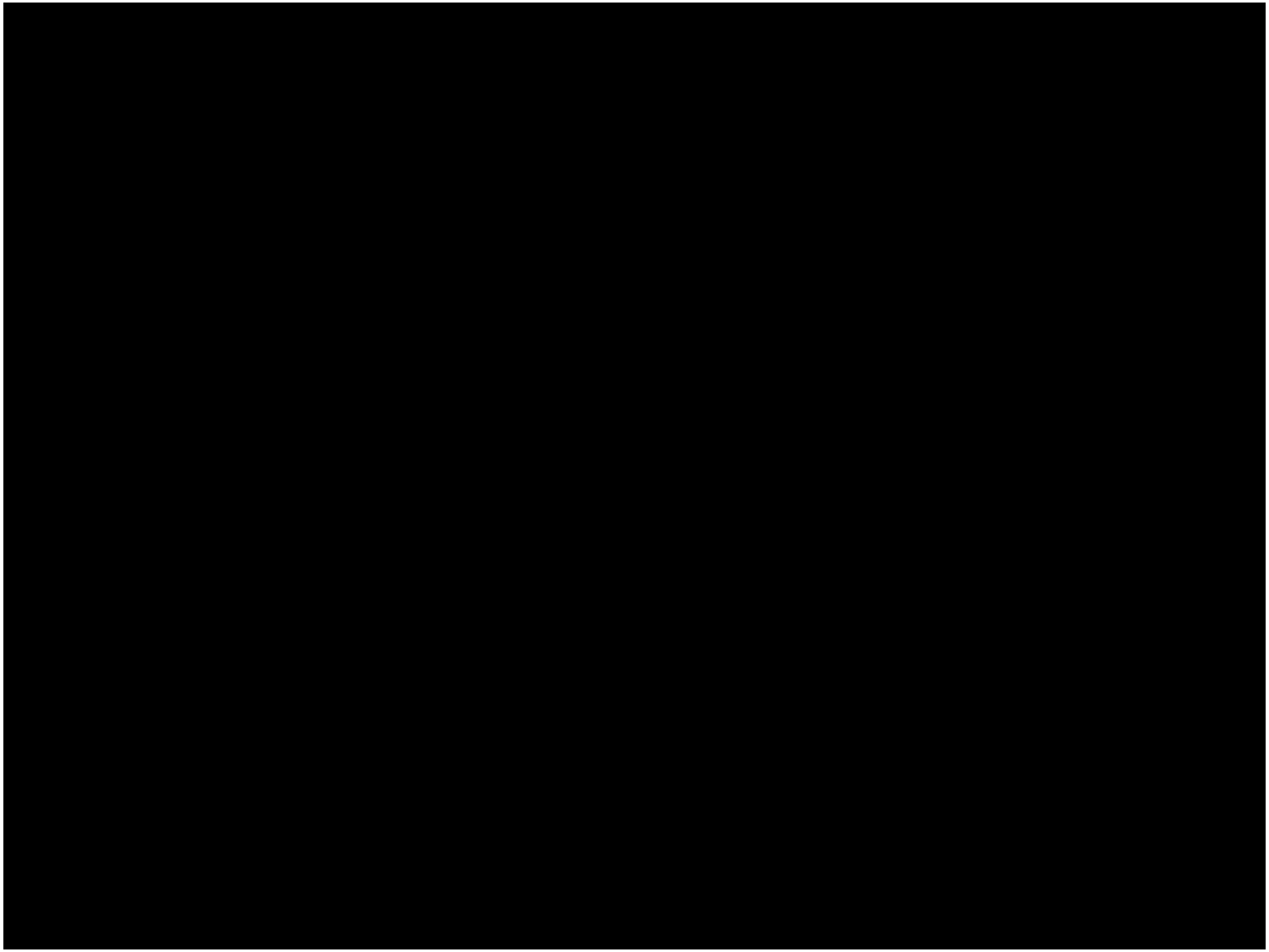

Стабильность, чистота, компактность

Снижение затрат на хранение и транспортировку пустой тары

Снижение затрат на хранение и транспортировку паллет с готовой продукцией

Чистые и красивые мешки в супермаркете – дополнительная привлекательность продукта для клиента

HAVER & BOECKER

ADAMS - mini

HAVER ADAMS® ФАСОВКА В ПЛАСТИКОВЫЕ МЕШКИ

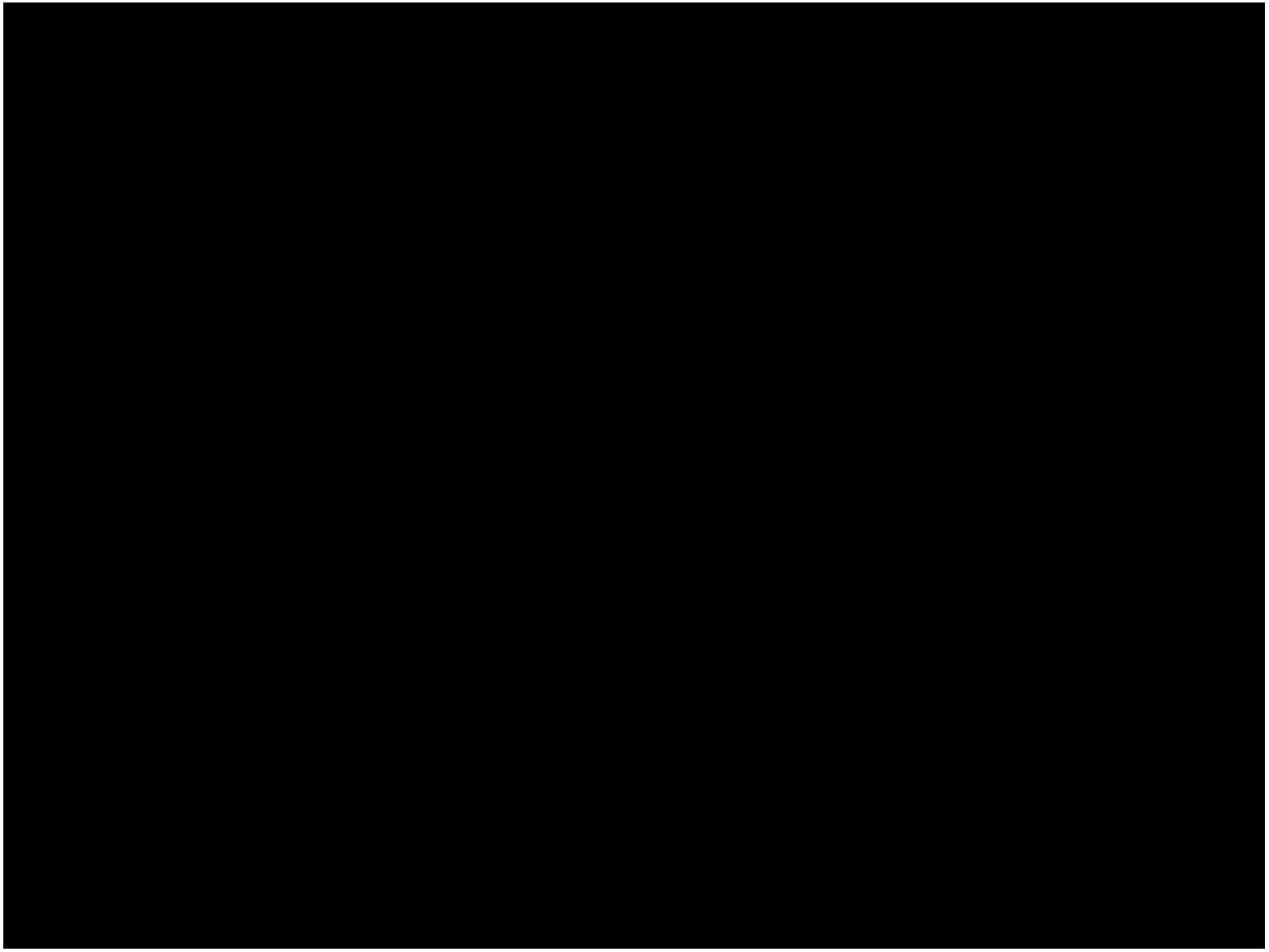

Прочные мешки

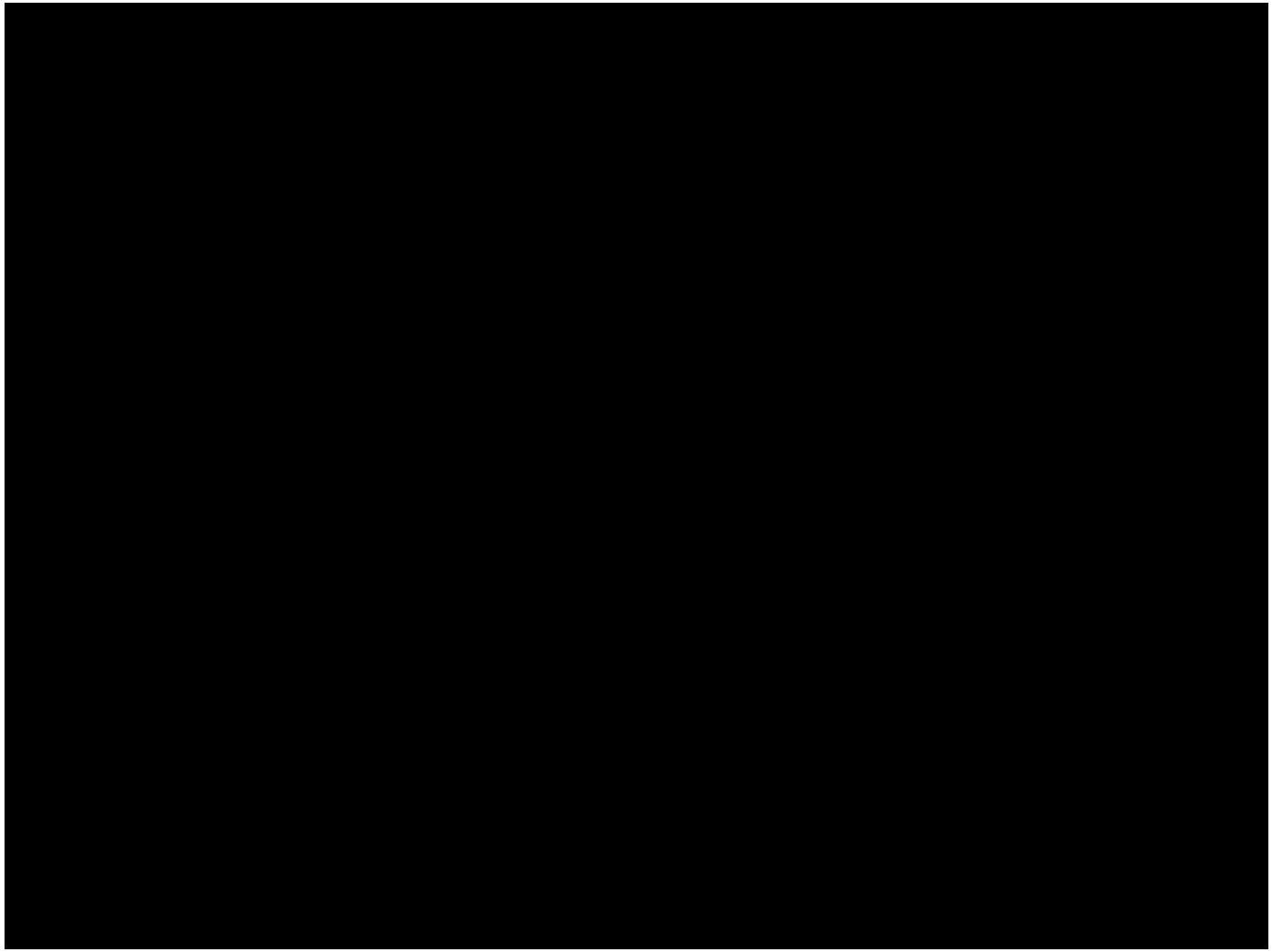

Розлив жидких и пастообразных продуктов

HAVER & BOECKER

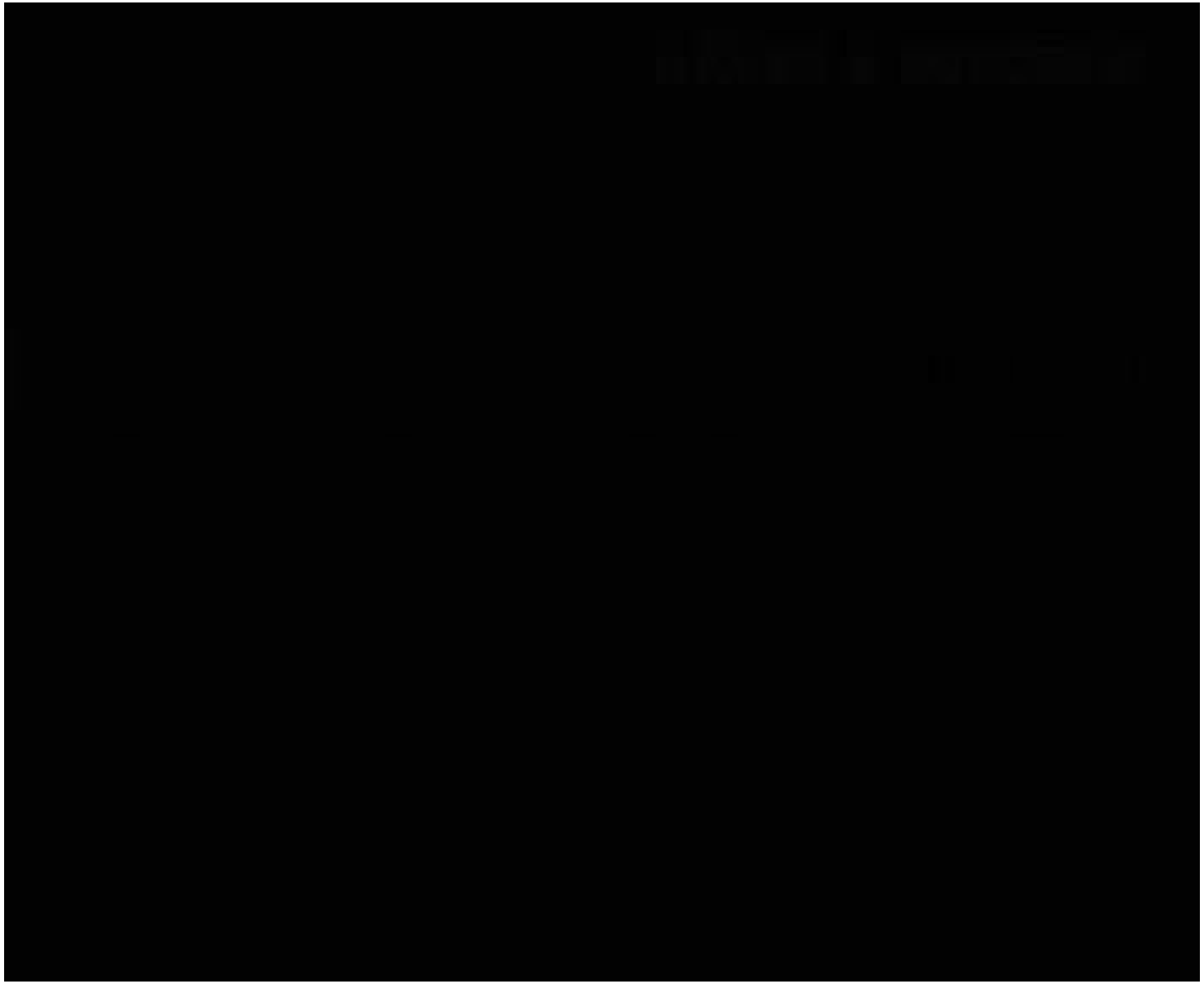

Паллетировка и упаковка

Паллетировка и упаковка

NEWTEC BAG PALLETIZING

A MEMBER OF THE HAVER GROUP

Паллетировка и упаковка

Паллетировка и упаковка

Паллетайзеры для всех видов мешков

МИР HAVER & BOECKER

Благодарю за внимание!

www.haverboecker.com

www.haverrussia.ru