HAVER & BOECKER RUSSIA

BaltiMix
КАЗАНЬ 2017

Штаб-квартира компании в Ольде, Германия

Оборудование HAVER для клапанных мешков

Треугольник

Выбор фасовочной машины

HAVER Ультразвуковая запайка клапана

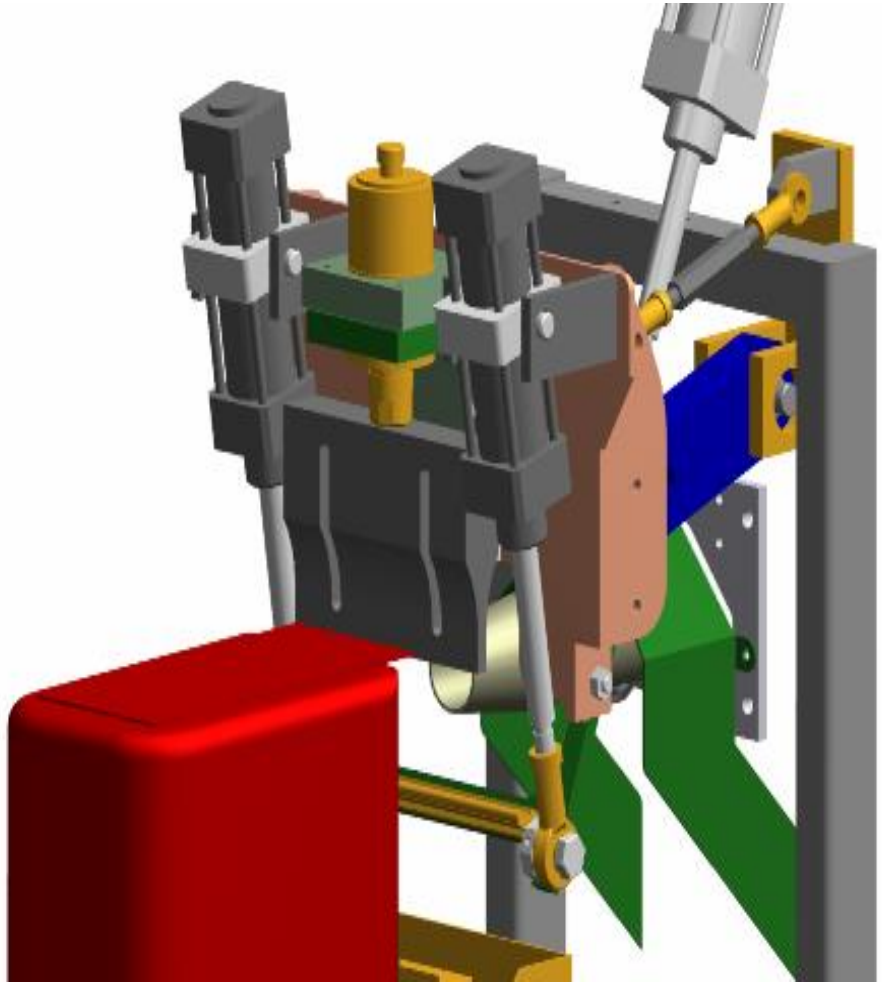

Чисто и красиво!

HAVER ADAMS®

HAVER ADAMS® ФАСОВКА В ПЛАСТИКОВЫЕ МЕШКИ

Стабильность, чистота, компактность

Снижение затрат на хранение и транспортировку пустой тары

Снижение затрат на хранение и транспортировку паллет с готовой продукцией

Чистые и красивые мешки в супермаркете – дополнительная привлекательность продукта для клиента

HAVER & BOECKER

ADAMS - mini

HAVER ADAMS® ФАСОВКА В ПЛАСТИКОВЫЕ МЕШКИ

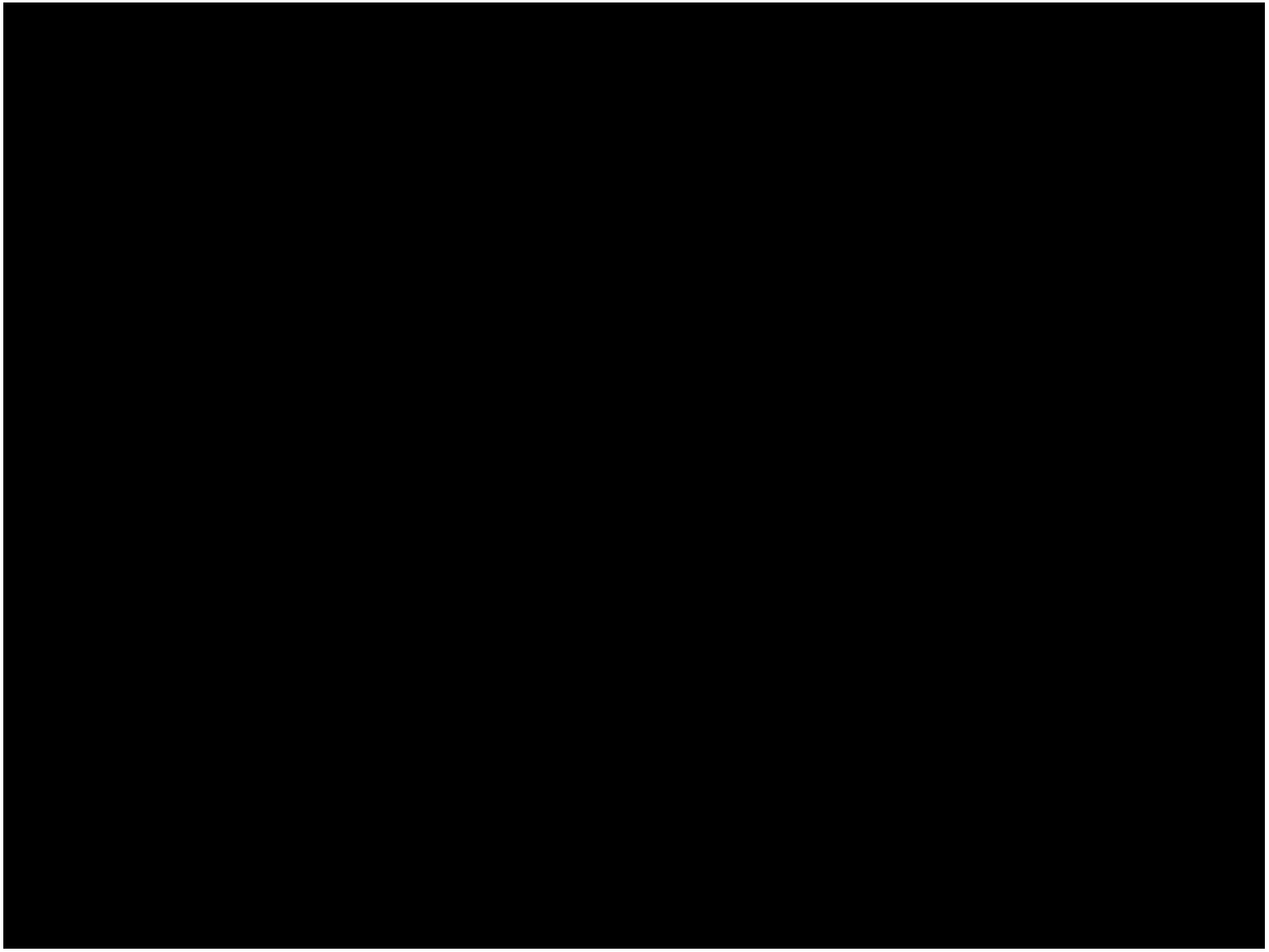

Розлив жидких и пастообразных продуктов

Прочные мешки

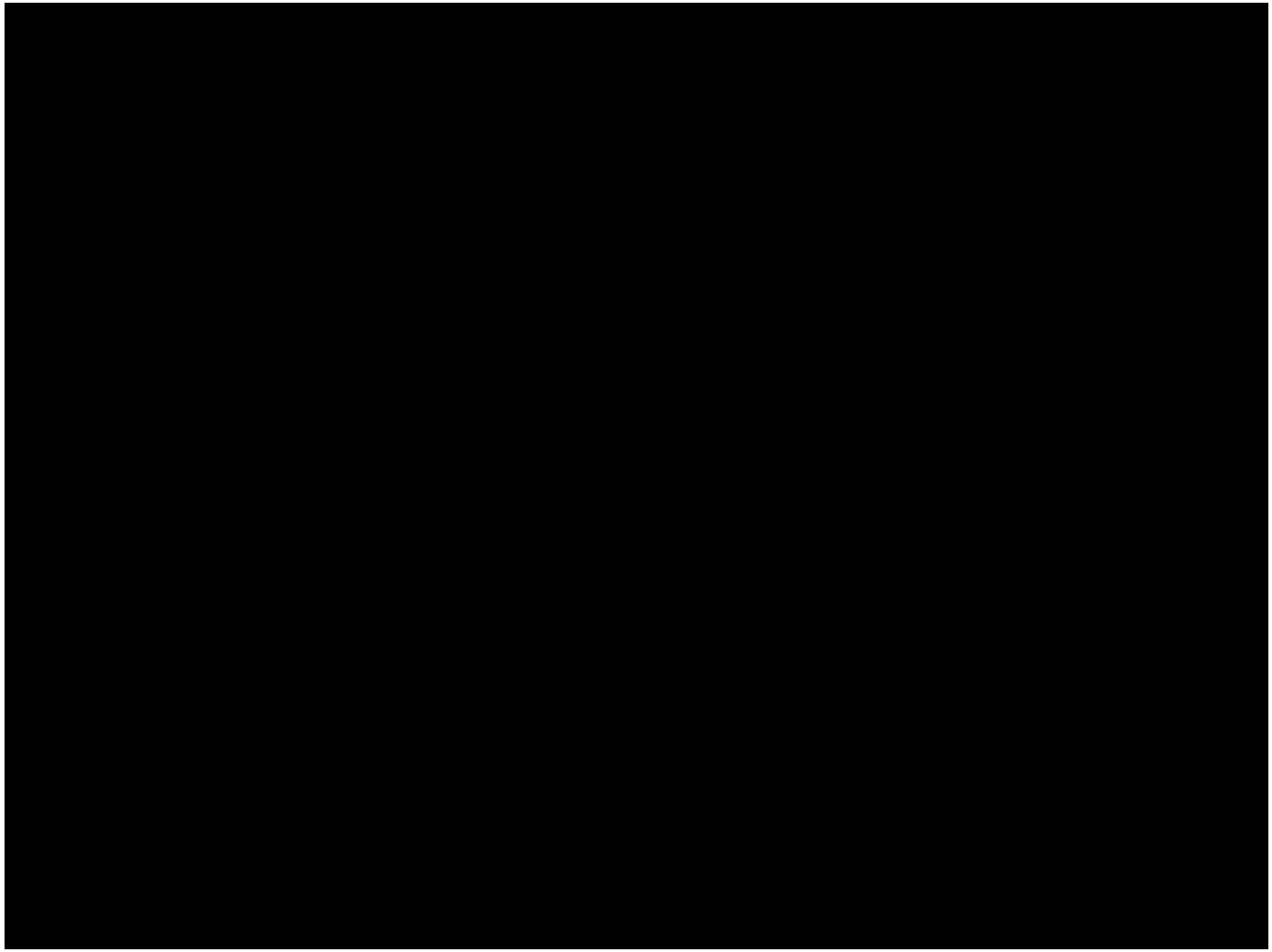

А что еще?

Паллетировка и упаковка

Паллетайзеры для всех видов мешков

Паллетировка и упаковка

Более подробно о нас:

www.haverboecker.com

www.haverrussia.ru